Corrigé

Prénom : _____ Date : _____

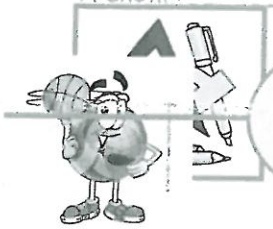

CM2

Espace et géométrie : Les solides

Reconnaître ou compléter un patron de solide droit.
Reproduire, représenter, construire des quadrilatères.

Fiche d'exercices n° 15
Leçon 8

Exercice 1 : **Associe** chaque solide à son patron.

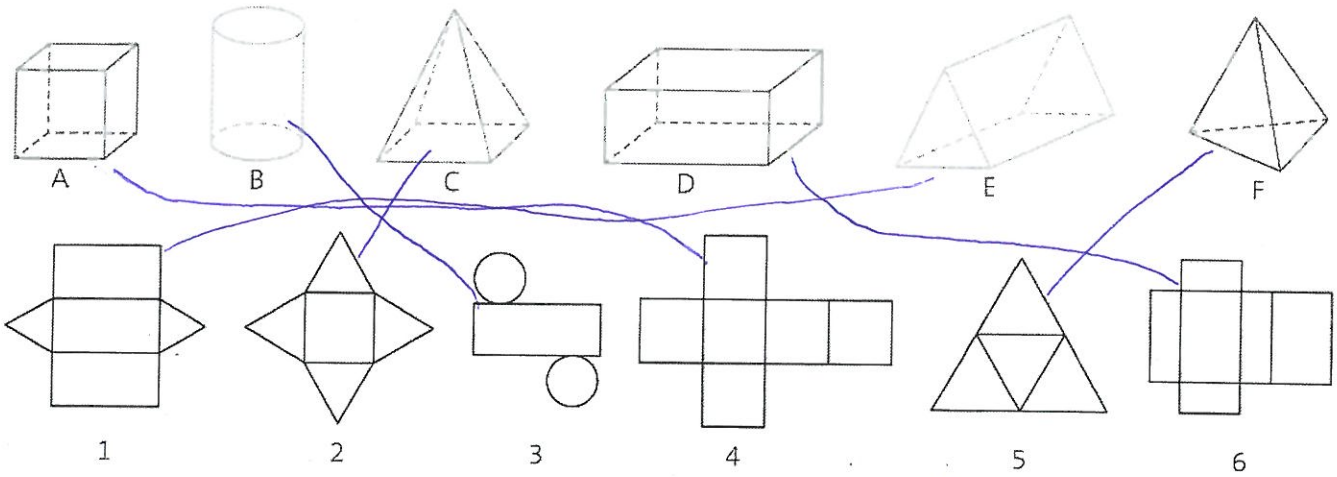

Exercice 2 : Parmi ces solides, **entoure** en ~~bleu~~ les cubes et en ~~rouge~~ souligne les pavés droits.

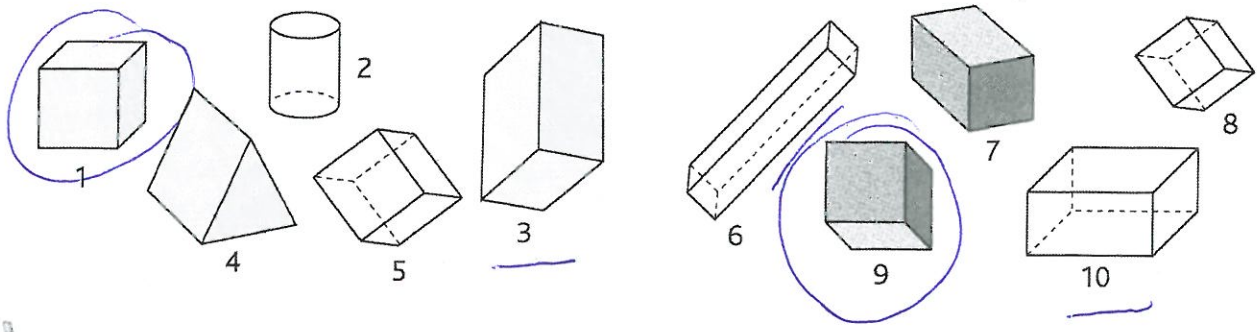

Exercice 3 : **Coche** le dessin qui ne représente pas le patron d'un cube.

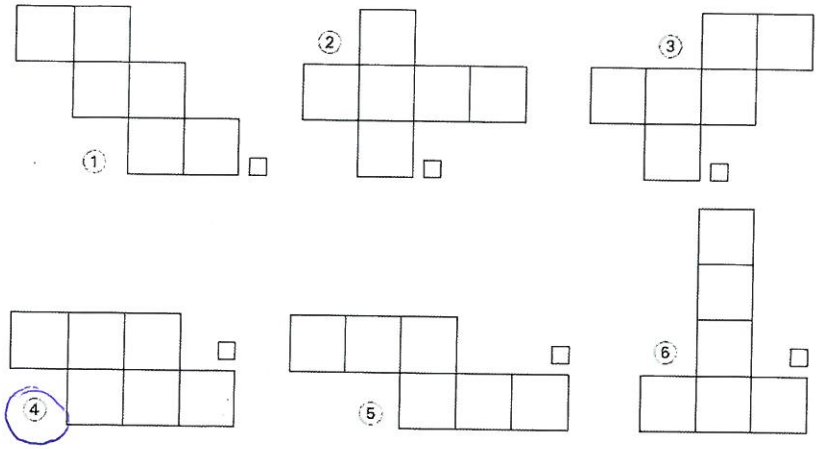
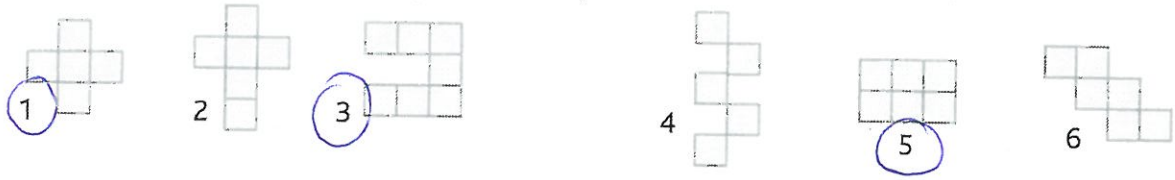
Exercice 4 : **Quels patrons ne permettent pas de construire un cube ?**